Scala 1:100

PROGETTO PER IL POTENZIAMENTO DELLA LINEA FERROVIARIA
COSENZA - ROGLIANO PER CIRCOLAZIONE TRAM-TRENO

RILEVATO

(Scala 1:100)

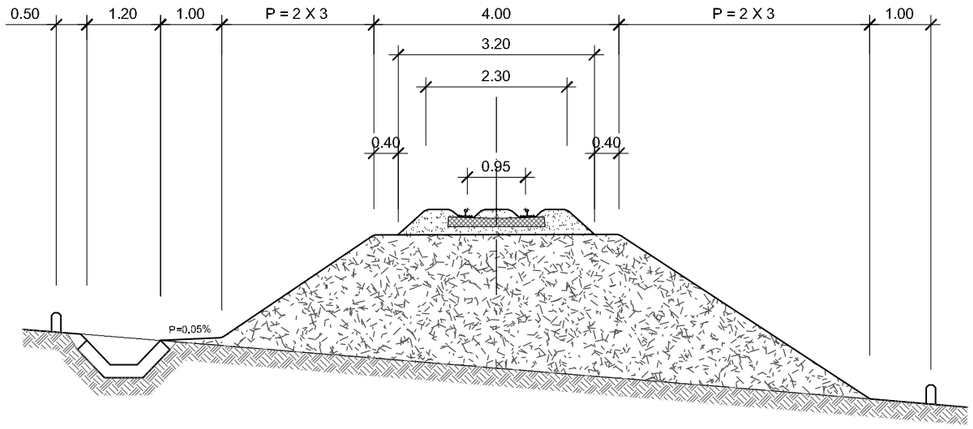

IN CURVA

(Scala 1:100)

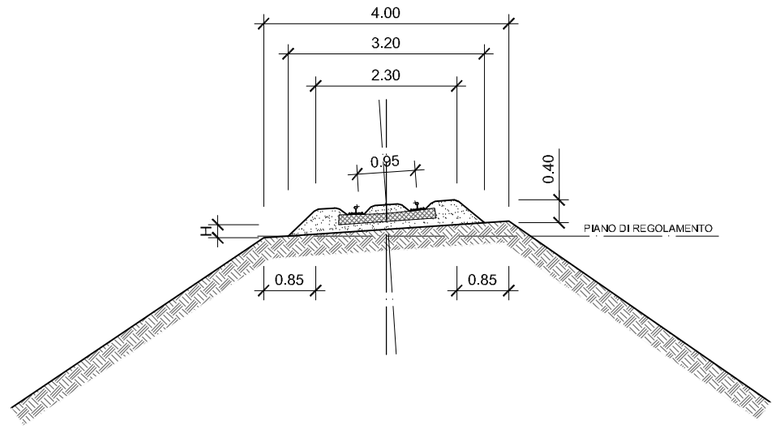

TRINCEA

(Scala 1:100)

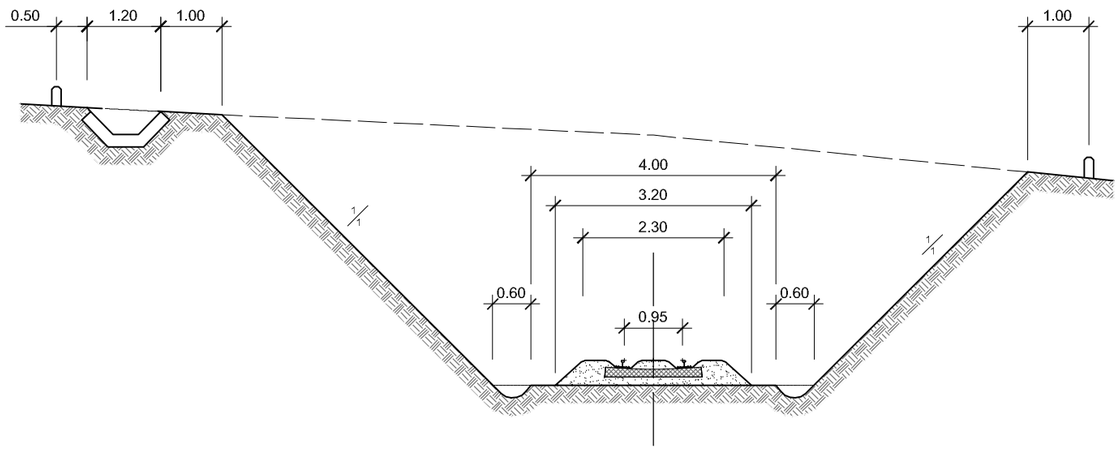

IN GALLERIA

(Scala 1:100)

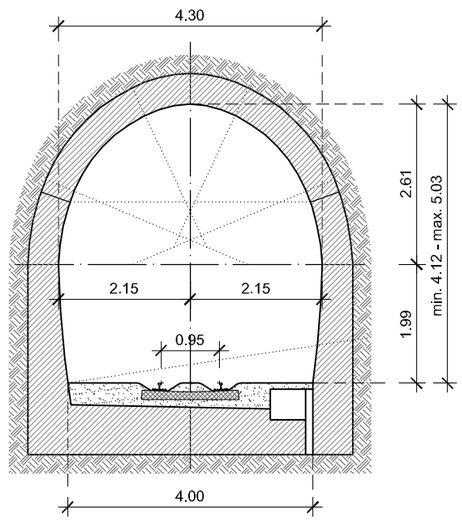

(Vedi allegato BBDPA020)

COMUNE DI ROGLIANO

BBDPT090 SEZIONI TIPO